LEGENDA:

Simbol	Descriere
(tablou)	Tablou electric/ Electric panel
(stâlp)	Stîlp, țeavă OL.37, L = 8,00 / Lantern pole OL.37 pipe, L = 8,00 m Corp de iluminat echipat cu lampă cu vapori de sodiu 250W, 230V,50Hz, clasa II, IP65/ Lighting unit equipped with sodium lamp, 250W, 230V, 50Hz, class II, IP65
(traversare)	Traversare țeavă PVC-KG, SN8/, din stîlp în stîlp (de iluminat); / Crossing from one lantern pole to another, with PVC-KG tube, SN8;
(linie verde)	Cablu cu conductoare de cupru de tip CYY-F pentru circuite de iluminat, cu izolatie PVC, montat în tub; /Lighting copper conductor cable CYY-F type, PVC insulated, installed in tube;
(linie roz)	Platbandă OL-Zn 40x4 mm, montată la h=-0.80 m față de cota finită a podului ;/ OL-Zn platband 40x4 mm, mounted at a depth of 0.80 m from the bridge's final level ;
(punct albastru)	Electrod vertical confecționat din OL-Zn, avand lungimea de l=2.5 m si diametrul de d=0.06 m, montat la o adîncime de h=-0.80 m față de cota finită a terenului ;/ Vertical electrode, OL-Zn manufacturing, with a length of l=2.5 m and a diameter of d=0.06 m, mounted at a depth of h=-0.80 m from the ground's final level;
(linie maro)	Pat de cablu, montat suspendat la h=0.10 m față de grinda transversală a pasarelei; / cable tray, suspended mounted with a distance of 0.10 m from the footbridge's cross beam;
K1 Camin tragere cablu	Cămin de tragere cabluri, 1.20x1.20 m;/ Cables manhole, 1.20x1.20 m ;
(punct verde)	Corp de iluminat echipat cu o sursă de lumină cu descărcări în vapori de sodiu cu puterea de 250W, IP 66, IK 08, carcasă cu protecție împotriva coroziunii; / Lighting unit equipped with sodium lamp, 250W, IP 66, IK 08, with anti wet corrosion casing

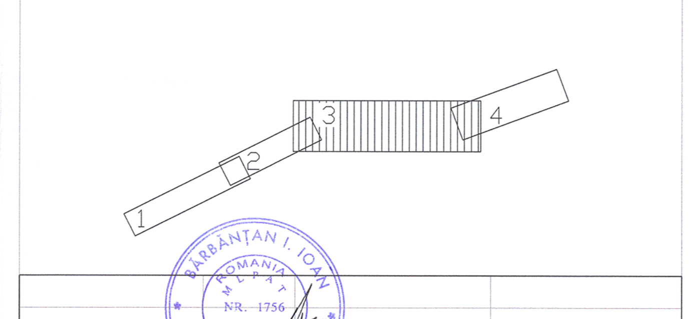

NOTA 1/ NOTE 1

Pentru amplasarea și poziționarea tuturor elementelor aferente peroanelor, prezenta plan şă se va citi impreuna cu planurile de la arhitectură, instalaţii electrice, linii de contact, rezistenţă, etc./
For the location and positioning of all the elements related the present drawing will be read together with the plans from specialties:architecture, contact line, resistance, etc.
*** Legarea la şină se va realiza conform planurilor "protecţia din cale şi vecinatate a obiectelor - linie cu tracţiune electrică 25 kV" /**
Linking to rail will be done according to plan "track and neighborhood protection - 25kV electric traction"

- Priza de pamânt se va completa cu electrozi verticali până se va obţine Rd<4 Ohm/
The earth ground, will be filled with vertical electrodes until Rd<4 Ohm
- Lucrările de execuţie a subtraversărilor precum şi a reţelelor de cabluri subterane de reţele, terasamente, consolidări, care se desfăşoară prevazute in prezenta parte de proiect, se vor coordona cu executarea celorlalte lucrări/
-The execution works for the undercrossing, as well as those for the underground works for the other networks, earthworks, reinforcements, cable networks in this section of the project, must be corelated with the execution carried out simultaneously.
- Distanţele pe orizontală (apropieri) si pe verticală (intersecţii) dintre traseele cablurilor si alte reţele, constructii sau obiecte, trebuie să fie conform prevederilor normativului in vigoare/
-The horizontal (proximity) and vertical (intersection) distance between the routes of the cables and other networks, constructions or objects must comply with the previsions of the up to date normative.
-Orice greșeală sau neconcordanță găsită, executantul are obligația de a atrage atenția proiectantului, altfel executantul va fi raspunzător pentru acestea./
The contractor has to draw the attention of the designer with regard to any error or incongruity encountered, otherwise the contractor will be responsible for it.

Verificator / Expert Checker / Expert	Cerinta Requirement	Semnătura Signature	Referat / Expertiză Report / Expertise

European Investment Bank — MINISTERUL TRANSPORTURILOR — BENEFICIAR / BENEFICIARY : COMPANIA NAȚIONALĂ DE CĂI FERATE "CFR" SA

PROIECTANT / DESIGNER: PÖYRY			Data Date	Semnătura Signature
Aprobat Approved	Şef de echipă Team leader	C. Teodorescu	01.2013	
Verificat Checked	Expert Cheie Key Expert	D.A. Stănescu	01.2013	
Subcontractant / Subcontractor: IOTOP				
Aprobat Approved	Adjunct Şef de echipă Deputy Team leader	A.M. Baicu	01.2013	
Proiectat Designed	Inginer Engineer	M. Ciocîrlan	01.2013	

"Reabilitarea liniei c.f. Frontieră - Curtici - Simeria, parte componentă a coridorului IV Pan - European pentru circulaţia trenurilor cu viteză maximă de 160 km/h"
Tronsonul 3: Gurasada - Simeria
"Rehabilitation of the Railway Line Border - Curtici - Simeria, component Part of the IV Pan - European Corridor for the Trains Circulation with maximum speed of 160 km/h"
Section 3: Gurasada - Simeria

Project 9i 35311.1

Faza / Phase: PTh+CS / TD+TS

Denumire desen / Drawing name:
Iluminat pasaj rutier - PO.Gurasada
Gurasada Stopping Point - Road passage lighting

Scara / Scale	Revizia / Revision	Cod desen / Drawing Code	Nr / No
1:200	1/05.2013	PT.03.03.20.IE.14C.003	03/05